60W防水数驱激光表演机参数表

制表人：商务组

灯具图片	灯具信息	
	制表日期	2026/7/1
	灯具名称	60W防水数驱激光表演机
	规格型号	LS-A-RGB60
	适用场景	适用于大型舞台或演绎灯光秀，北极光幕、巡航光幕、200-300米以上地标巡航
	项目信息	

光源参数	
光源类型	全光纤激光光源，光束更集中，亮度更高
光源功率	红色：22W@638nm*1
	绿色：20W@525nm*1
	蓝色：25W@445nm*1
总光源功率	67W
激光调制频率	≥60K
带信号输出效率	≥95%
输出色彩	全彩（红、绿、蓝、黄、青、白、紫）
光源品牌	日亚
数字驱动	数字光源驱动，可实现1%–100% 线性调光，颜色变化更精准
自动白平衡	以数字光源驱动，实现线性自动调节白平衡，保证多台拼接颜色一致，实现最佳颜色和内容输出
光源防护IP等级	IP65

效果图

技术参数	
扫描速率	50Kpps ILDA at 8°30Kpps ILDA at 60°
扫描系统	X、Y轴播放角度±30°，整机360°旋转（选配）
云台系统	承重≥200KG,水平360°旋转（可选配）
光斑大小	6mm（出光口）
发散角	＜1.5mrad
光束表演	可编辑任意根光束、光幕及任意形状的光束或光幕排列
光通维持率	600 小时光通维持率≥99,95 %
盐雾测试	600小时盐雾测试GB/T 2423.17-2008合格
浪涌测试、静电测试	通过灯具浪涌和静电测试，符合IEC61000-4（level4）
灯具寿命	≥10000H
光衰	<10%/Y
整机防护IP等级	IP65，MAXIP68

尺寸图

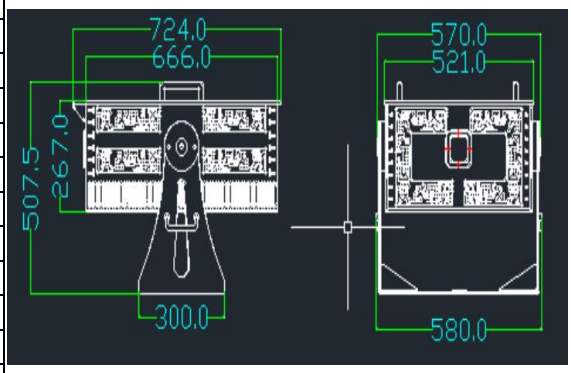

控制及物理参数	
无人激光控制软件V1.0 国家级软件著作权@软著号：2018SR127365	
智能启动控制模块，场景控制模块，时间控制模块，远程控制模块，DMX512控制模块，ILDA控制模块、UDP网桥控制模块、Artnet控制模块	
检测依据	符合国家标准：GB7000.1-2015（户外灯具一般要求与试验）、GB7000.217-2008（户外灯具特殊要求）
通讯接口	DB25、RJ45、DMX512、Artnet
输入电源	220V AC 50/60 HZ
峰值功率	780W
散热方式	风冷/结构散热，散热风扇直径≤60mm，并配有特质防虫网
光路密封	光路层完全密封、电源层完全密封、光电隔离设计
灯具材质	全铝合金一体化铸造+电镀技术，“中国鼎”设计元素，具备外观设计专利
工作温度/湿度	零下30℃-45℃/相对湿度＜95%
保护系统	防雷保护、过流过压保护、漏电保护、防潮湿、光电隔离
专利号	201520926188.2；2015209261901.X；201520926186.3；201520921911.8；202130227416.8
产品尺寸	724*580*507.5mm（长X宽X高）
产品重量	80kg
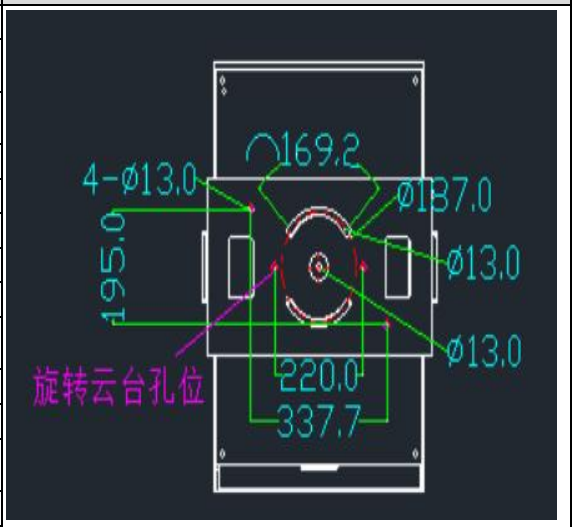
安装大样图